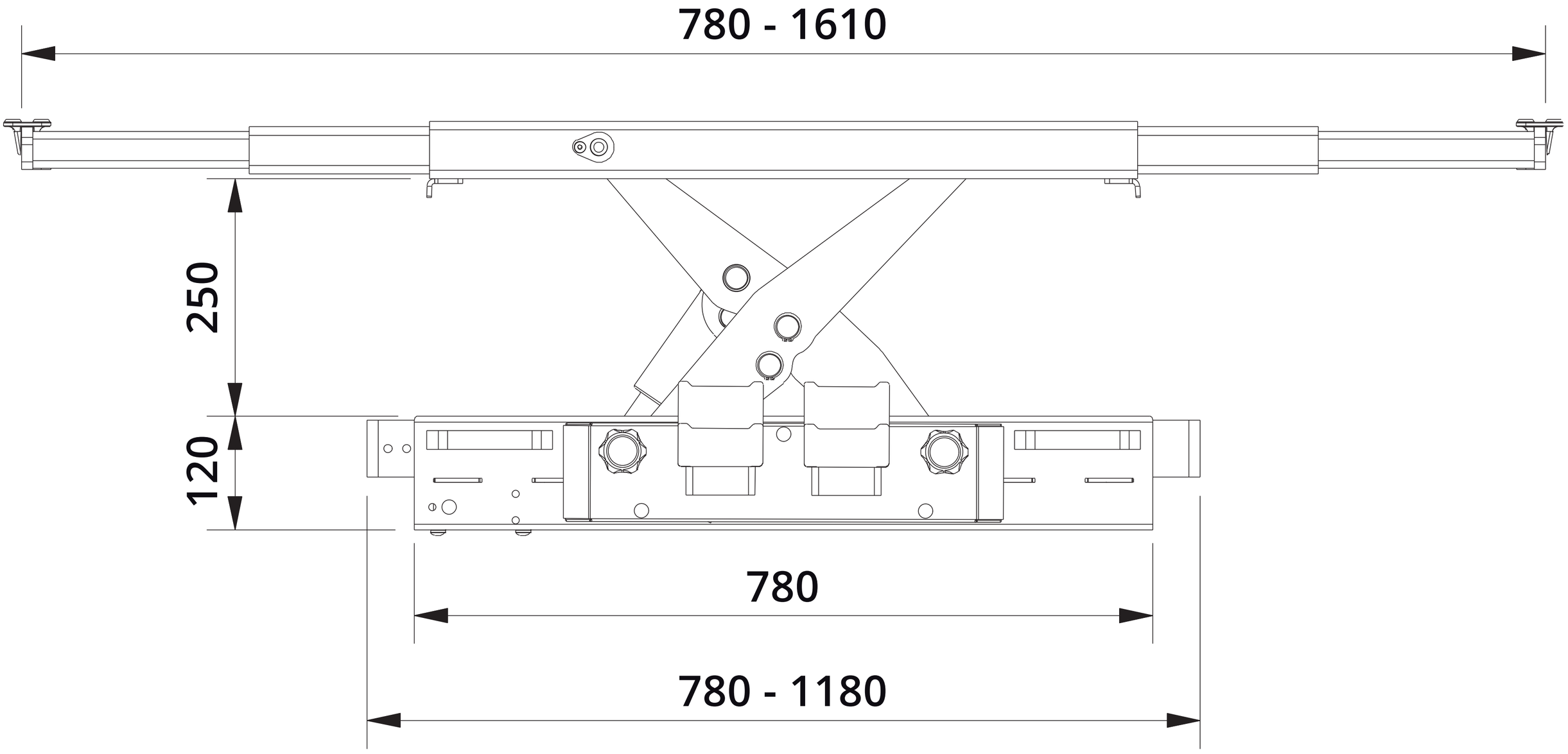
780 - 1610
250
120
780
780 - 1180

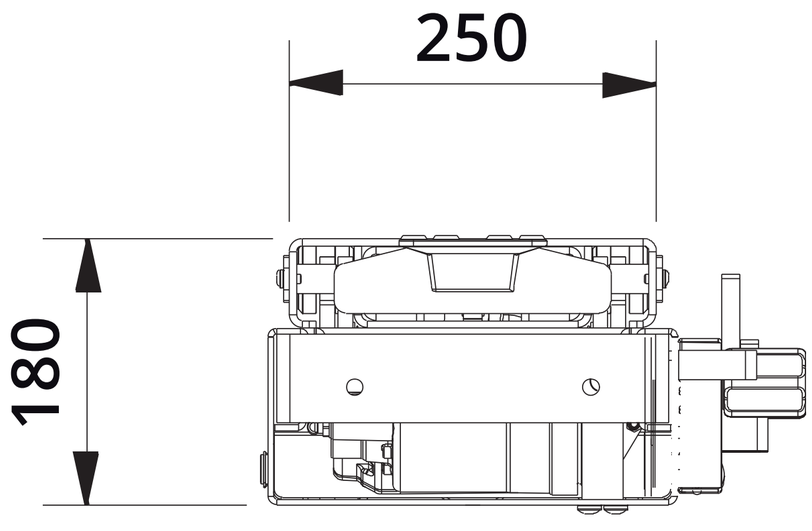
250
180