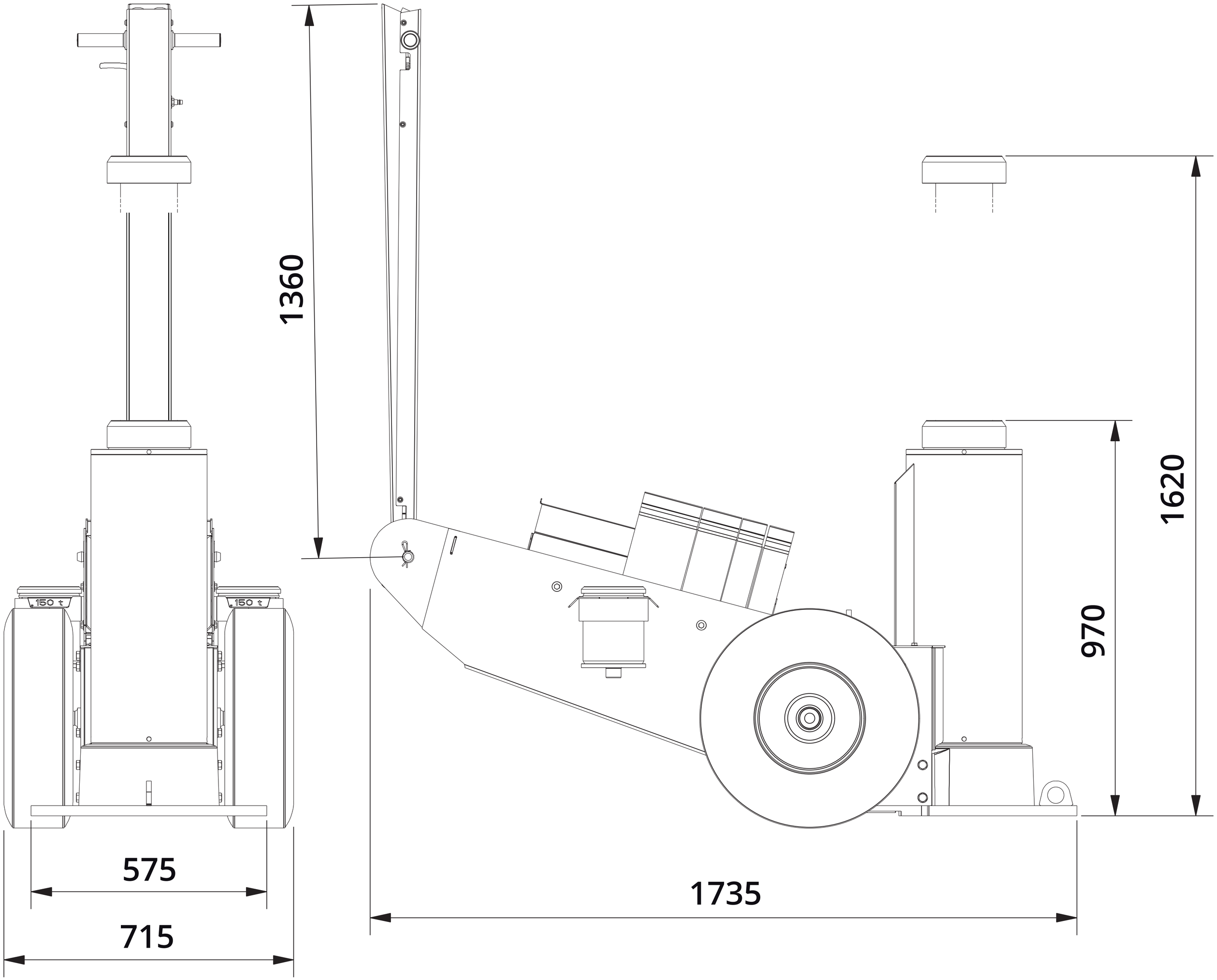
1360
150 t
150 t
575
715
1735
970
1620